POSITIONSKONTROLLE

LOGIFLEX

Positionskontrolle - hält automatisch eine konstante Arbeitshöhe

Optimale und angenehme Arbeitshöhe - die Positionskontrolle hält automatisch eine einmal eingestellte Arbeitshöhe konstant.

Dem Anwender wird so eine ergonomisch korrekte Arbeitsstellung garantiert. Die verbesserten Gesundheits- und optimalen Arbeitsbedingungen beugen Arbeitsschäden und Überbelastung der Mitarbeiter vor.

Die Effektivität des Anwenders erhöht sich als Folge der verbesserten Arbeitsbedingungen.

Hohe Qualität wird durch ein erweitertes Testprogramm und durch Zusammenarbeit mit Fachleuten für Arbeitssicherheit und Gesundheit garantiert.

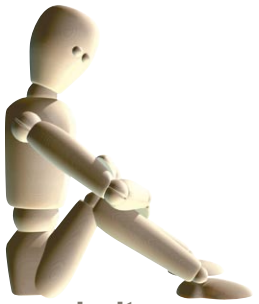

www.logitrans.com

Logitrans
lifting performance

POSITIONSKONTROLLE

Technische Spezifikationen

Die Arbeitshöhe wird automatisch gehalten - die Gabel hebt sich beim Entladen und senkt sich beim Beladen.

Optimale Sicherheit für den Anwender:
- Eine Signallampe blinkt, wenn sich die Gabel hebt oder senkt
- Der Sofortstopp hält die Gabel schnell und präzise an
- Ein Endschalter unten schützt die Füße

Weitere Eigenschaften:
- Drehbarer Sensor - je nach Platzierung der Güter einstellbar
- Einstellbare Reichweite: 100-1000 mm
- Sensor und Elektronik durch Stahlgehäuse gut geschützt
- Endschalter oben schützt den Motor vor Überlastung

Lässt sich rechts und links montieren, sowie einfach nachrüsten.

Durch einen optischen Sensor hebt sich die Gabel beim Entladen und senkt sich beim Beladen.

Das Gerät lässt sich auch wie ein gewöhnlicher Hubwagen einsetzen.

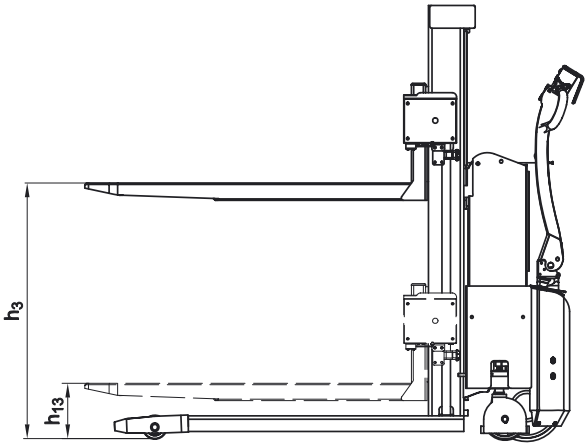

Positionskontrolle hier am Elektro-Logiflex angebaut.
Lässt sich auch an Elektro-Scherenhubwagen und Logiflex-Staplern anbauen.

Kann an die Elektro-Scherenhubwagen und Logiflex-Stapler (ohne Teleskopmast) angebaut werden.

Produkt (Abmessungen in mm)		Scherenhubwagen	Logiflex
Hubhöhe bei aktivierter Positionskontrolle	h_3	800	900
Gesenkte Höhe bei aktivierter Positionskontrolle	h_{13}	200	200

Die einstellbare Arbeitshöhe beträgt 490 - 970 mm beim Scherenhubwagen und 550 - 920 mm beim Logiflex.

Sicherheit vor Quetschungen (gemäss EN 349:1993).

Vom Anwender zum Heben und Senken einzustellen.

Sensor mit einstellbarer Zeitverzögerung: 1-10 Sek.

Gerne bieten wir Ihnen auch kundenspezifische Lösungen an.

Logitrans
lifting performance